coflex®

Contracanasta para Fregadero
Premium

PH-500 / PH-500MB

- Cuerpo de acero inoxidable
- Canastilla de acero con vástago insertable de latón cromado
- Fácil instalación, con contratuerca de latón 38 mm (1 1/2")
- Tubo ceja de acero inoxidable
- Ideal para fregaderos de hasta 30 mm

PH-500 GARANTÍA 20 AÑOS

Material de Fabricación

Canasta	Acero Inoxidable
Contracanasta	Acero Inoxidable
Sello Expandido	Polietileno
Anillo	Hule
Contratuerca Hexagonal	Latón
Empaque	Hule NBR
Tubo Ceja	Acero Inoxidable
Tuerca	Latón

PH-500MB GARANTÍA 5 AÑOS

Características

Canasta	Colador
Contracanasta	38 mm (1 1/2")
Contratuerca	38 mm (1 1/2")
Tubo ceja	10 cm (4")
Tuerca	38 mm (1 1/2")

Contracanasta para Fregadero
Premium

Diagrama de partes

1. Canasta de acero inoxidable 430 con vástago de latón cromado y balín de acero
2. Cuerpo de acero inoxidable 304
3. Empaque de polietileno expandido (2)
4. Fregadero
5. Anillo de hule
6. Contra de acero galvanizado de alta resistencia
7. Contratuerca metálica de 38 mm (1 1/2”)
8. Empaque de hule
9. Tuerca de latón de 38 mm (1 1/2”)
10. Tubo ceja de acero inoxidable

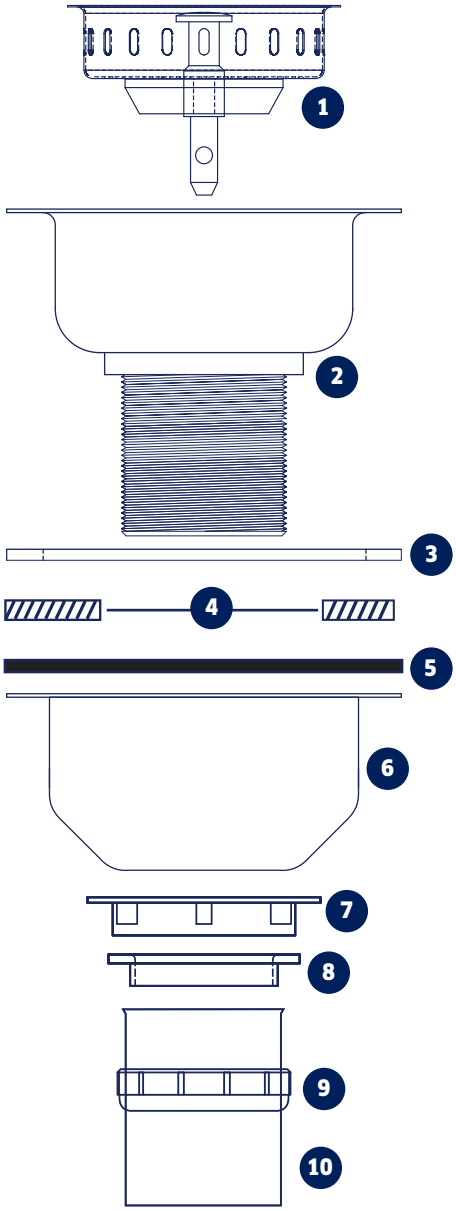

Instrucciones de Instalación

1) Asegúrate de que la superficie del fregadero esté limpia.
2) Coloca el cuerpo de acero inoxidable y los empaques de polietileno expandido por la parte superior del fregadero. Se pueden utilizar uno o los dos empaques dependiendo de las condiciones de la instalación.
3) Coloca el anillo de hule y la contra de acero por la parte inferior del fregadero.
4) Enrosca y aprieta la CONTRATUERCA con la herramienta adecuada.
5) Coloca el empaque de hule sobre el tubo ceja, enrosca y ajusta la TUERCA. Se recomienda no apretar en exceso.
6) Conecta el céspol a la parte inferior del tubo.
7) Verifica que no hay fuga de agua. Si ésta aparece, aprieta suavemente las tuercas hasta que desaparezca la fuga.

COFLEX, S.A. DE C.V.
Av. Hidalgo Pte. 602 Col. Monterrey Centro
C.P. 64000 Monterrey, Nuevo León, México
servicioaclientes@coflex.com.mx
Hecho en México